Светотехника

00499E00

Светильники серий ECOLUX 6600 могут использоваться для обычного освещения, а также в качестве аварийных светильников с питанием по группам или централизованной подачей питания.

Светильники для люминесцентных ламп, серия ECOLUX 6600

- Взрывозащита по
  - IEC
  - ATEX
  - ГОСТ Р
- Применяются в
  - зоне 2
  - зоне 21 и зоне 22
- Монтируются как
  - Подвесные светильники
  - Консольные светильники
  - Настенные и потолочные светильники
- С электронным пусковым устройством
- Для люминесцентных ламп с двухконтактным цоколем
- 1- или 2-ламповое исполнение: 18 Вт, 36 Вт и 58 Вт
- Корпус из полиэфирной смолы, колпак из ударопрочного поликарбоната
- Быстрозажимные затворы
- Светильники с пусковыми устройствами с малыми потерями по запросу

Зоны 2, 21 и 22

Таблица данных					
Исполнение	Оснащение лампами		Электронное пусковое устройство	**Номер заказа**	Вес
	Число ламп	Мощность лампы Вт			кг
ECOLUX 6600 для использования в зонах 2, 21 и 22	1	18	1-канальное электронное пусковое устройство	**6600/521-8...-....**	2.500
	2	18	1-канальное электронное пусковое устройство	**6600/522-8...-....**	2.500
	2	18	2-канальное электронное пусковое устройство	**6600/522-9...-....**	2.900
	1	36	1-канальное электронное пусковое устройство	**6600/541-8...-....**	4.600
	2	36	1-канальное электронное пусковое устройство	**6600/542-8...-....**	4.600
	2	36	2-канальное электронное пусковое устройство	**6600/542-9...-....**	5.000
	1	58	1-канальное электронное пусковое устройство	**6600/561-8...-....**	5.800
	2	58	1-канальное электронное пусковое устройство	**6600/562-8...-....**	5.800
	2	58	2-канальное электронное пусковое устройство	**6600/562-9...-....**	6.200

Дополнение к номеру заказа		
Сквозная проводка	Стандартный: без	**6600/...-.0..-....**
	Специальный: с 3 проводниками	**6600/...-.3..-....**
	Специальный: с 5 проводниками	**6600/...-.5..-....**
Ввод проводки	Стандартный: M 25 x 1,5; 1 кабельный ввод, 2 заглушки	**6600/...-..1.-....**
	Специальный: M 20 или M 25 из пластмассы или металла Указать отдельно текстом	**6600/...-..9.-....**
Отключение	Стандартный: без	**6600/...-...0-....**
	Специальный: с переключателем 8080, 2-полюсн.	**6600/...-...1-....**
Клеммник	Стандартный: клеммник 8184, 4 / 6 мм² одно-/ тонкопроволочный	**6600/...-....-.1..**
	Специальный: WAGO 265 2,5 мм²	**6600/...-....-.2..**
Кол-во клемм	Стандартный: 3-фазный; L1 + N + PE	**6600/...-....-..3.**
	Специальный: 5-фазный; L1 + L2 + L3 + N + PE	**6600/...-....-..5.**
Адресный модуль	Стандартный: без	**6600/...-....-...0**
	Специальный: 6448/11-02 (STAHL)	**6600/...-....-...1**
	Специальный: QTP 8 (Osram)	**6600/...-....-...2**
Указание	Светильники поставляются без люминесцентных ламп и монтажных деталей. Данные детали нужно заказывать отдельно в качестве принадлежностей!	

Светильники для люминесцентных ламп, серия ECOLUX 6600

Технические данные

Взрывозащита	
Газо-взрывозащита	
ATEX	Зона 2: Ⓔx II 3 G Ex nA II T4
ГОСТ Р	2ExnAIIT4
Пылевзрывозащита	
ATEX	Зона 21: Ⓔx II Ex tD A21 IP66 T80 °C* Зона 22: Ⓔx II Ex tD A22 IP66 T80 °C*
	* T 80 °C = максимальная температура поверхности относится к 18 Вт, 36 Вт: T_a = + 55 °C 58 Вт: T_a = + 45 °C
Сертификаты	
Россия	ГОСТ Р
Белоруссия	Проматомнадзор
Международный	IEC
Европа	ATEX
США	FM
Маркировка (CE)	CE 0102
Оснащение лампами	Люминесцентные лампы с двухконтактным цоколем ∅ 26 мм или ∅ 38 мм, цоколь G13 1 x 18 / 20 Вт 2 x 18 / 20 Вт 1 x 36 / 40 Вт 2 x 36 / 40 Вт 1 x 58 / 65 Вт 2 x 58 / 65 Вт
Номинальное напряжение	AC: 220 В (-10%) ... 240 В (+10%); 50/60 Гц DC: 154 ... 276 В
Номинальный ток	при 230 В / 50 Гц; для исполнений светильников

	18 / 20 Вт	36 / 40 Вт	58 / 65 Вт
1-ламповый	0,1 A	0,18 A	0,25 A
2-ламповый	0,18 A	0,33 A	0,49 A

Коэффициент мощности cos φ	cos φ ≥ 0,96 емкостный; не требуется дополнительной компенсации
Окружающая температура	- 20 ... + 55 °C (18 Вт / 36 Вт без сквозной проводки) - 20 ... + 45 °C (58 Вт и 18 Вт / 36 Вт со сквозной проводкой)
Эксплуатационный КПД	
Материал	
Корпус	Полиэфирная смола, укрепленная стекловолокном, цвет белый, аналогично RAL 9010
Колпак	Поликарбонат; возможна лакировка со стойкостью аромата
Уплотнение	Полиуретановое уплотнение, вспененное в колпаке
Быстродействующие затворы	Полиамид, укрепленный стекловолокном, черный / белый
Монтажные детали	Полиэфир, укрепленный стекловолокном, белый, аналогично RAL 9010
Вид защиты	IP66 / IP67 (IP64 при использовании климатического штуцера 8162)
Класс защиты	I (с внутренней PE соединительной клеммой)
Затвор крышки	Быстрозажимные затворы открывать отверткой; колпак отворачивается на шарнирах.
Устройства управления светом	**Стандартный** широкоизлучающий, рефлекторная пластина, белая, лакированная. Цвет: сигнальный белый RAL 9003; боковые ограничительные заслонки в колпаке светильника. **Специальный** Дополнительный рефлектор (легко монтируется), глубоко-широкоизлучающий, полированный алюминий, покрытый оксидной пленкой

Технические данные

Вид подключения	**Стандартный** Пружинные клеммы Диапазон сечения: макс. 2 x 2,5 мм^2 или Клеммная коробка с винтовыми клеммами, Диапазон сечения: макс. 2 x 6 мм^2 (однопроволочный) макс. 2 x 4 мм^2 (тонкопроволочный) Кол-во клемм: 3-полюсн. (обозначение клемм: L1 + N + PE) 5-полюсн. (обозначение клемм: L1 + L2 + L3 + N + PE) **Опция** Винтовые клеммы Диапазон сечения: 2 x 4 мм^2 (тонко-/однопроволочный) 3-полюсн. (обозначение клемм: L1 + N + PE)
Вводы проводки	**Стандартный** 1 x кабельный ввод 8161, M 25 x 1,5; диапазон сечения: ∅ 7 мм ... 17 мм 2 x заглушки 8290, M 25 x 1,5 **Специальный** Встраиваемые детали из пластмассы (8161/8290): M 20 Металлические резьбовые соединения: M 20; M 25; Заземление металлических вводов проводки с помощью металлических пластин
Отключение светильника	В качестве опции
при открывании колпака	При открывании механизма одного из быстродействующих затворов напряжение пускового устройства отключается по всем полюсам; контакты переключающего элемента являются контактами с принудительным размыканием, повторное включение возможно только, если колпак светильника и быстрозажимный затвор закрыты.
при неисправности лампы	При неисправности лампы электронное пусковое устройство отключает электропитание неисправной лампы самопроизвольно. При использовании 2-канального электронного пускового устройства канал неисправной лампы отключается; канал неповрежденной лампы продолжает работать.

Кривая распределения силы света

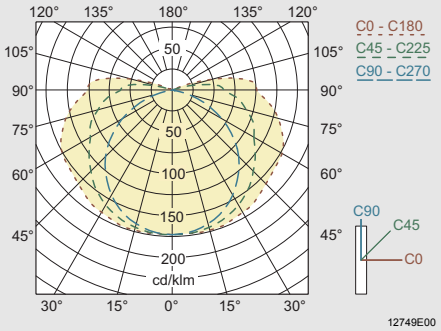

Светильник для 1 лампы, без рефлектора

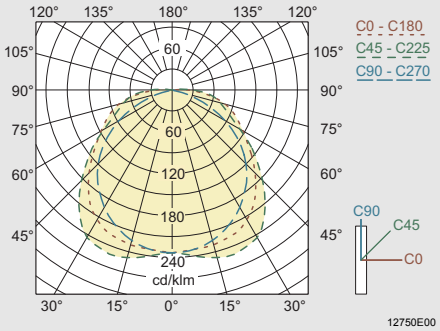

Светильник для 1 лампы, с рефлектором

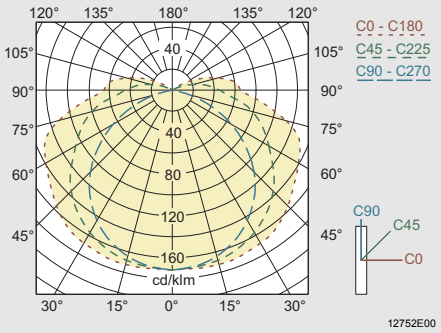

Светильник для 2 ламп, без рефлектора

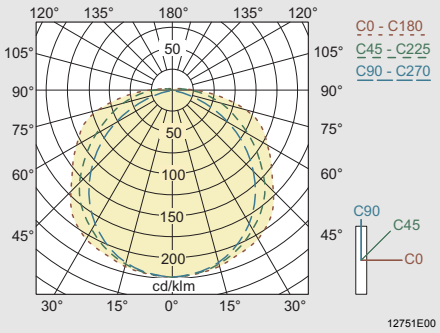

Светильник для 2 ламп, с рефлектором

Другие кривые распределения силы света по запросу

Светильники для люминесцентных ламп, серия ECOLUX 6600

Технические данные

Контрольный модуль	
Функция	Модуль контроля и переключения для систем аварийного освещения согласно VDE 0108: Модуль служит для контроля отдельных светильников и общего переключения светильников сети и системы безопасности. Модуль имеет следующие функции: • Управление светильником (ВКЛ / ВЫКЛ) и запрос на проверку функциональности • Настройка до 20 адресов на электрическую цепь с помощью кодировочного переключателя • Вид переключения (постоянный свет, свет готовности к работе или переключаемый свет) светильника может быть запрограммирован произвольно • Возможен смешанный режим в одной цепи
Напряжение распределительной сети	(Вход между L+ и N-) U_N 230 В AC (+10%/-15%); 50 Гц U_{DC} 175 ... 275 В DC
Контрольный вход	(Вход между L и N) U_N 230 В AC (+10%/-15%); 50 Гц
Подключаемая мощность (выход к светильнику)	P 4 ... 100 Вт
Окружающая температура	$t_{a\ (модуль)}$ - 10 ... + 50 °C
Размеры	L x B x H = 95 x 40 x 32 мм
Указания по монтажу	
Шлейфование кабеля	На стороне подключения находятся 2 шт. M 25 x 1,5 возможных кабельных ввода для шлейфования соединительного провода (токоподводящие и токоотводящие линии на одной стороне).
Сквозная проводка	Светильники поставляются с внутренней сквозной проводкой. Подключение токоподводящих и токоотводящих линий возможно на противоположных сторонах. Устройство для сквозной проводки может быть также смонтировано позднее (см. Принадлежности). Клеммы: см. Технические данные, приведенные вверху. Поперечное сечение проводки: 2,5 мм² для макс. 16 А
Вид монтажа	**Стандартный** 2 x M 8 запрессованные гайки в корпусе **Специальный** С крепежными деталями для произвольного монтажа светильников при помощи монтажных пазов, расположенных на светильнике сбоку, произвольное монтажное расстояние для светильников см. в габаритных чертежах

Принадлежности и запасные детали

Наименование	Изображение	Описание		Номер заказа	Вес кг
Люминесцентная лампа	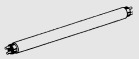 04936E00	Двухконтактный цоколь ∅ 26 мм Цвет: универсально-белый			
		18 Вт	1300 лм	**108952**	0.100
		36 Вт	3200 лм	**108951**	0.200
		58 Вт	5000 лм	**108950**	0.220
Колпак	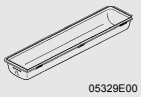 05329E00	для светильника 18 Вт		**124890**	0.500
		для светильника 36 Вт		**124897**	0.000
		для светильника 58 Вт		**124904**	0.800
Переключатель	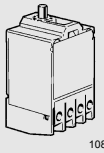 10809E00	Переключающий элемент 8080/1-3-L, 2 размыкающих контакта		**132527**	0.025

Принадлежности и запасные детали

Наименование	Изображение	Описание	Номер заказа	Вес кг
Пусковое устройство	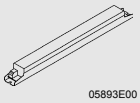 05893E00	1 x 18 Вт 1-канальное	106599	0.270
		2 x 18 Вт 1-канальное	106596	0.406
		1 x 36 Вт 1-канальное	106598	0.260
		2 x 36 Вт 1-канальное	106595	0.420
		1 x 58 Вт 1-канальное	106597	0.310
		2 x 58 Вт 1-канальное	106594	0.410
Монтажный комплект для сквозной проводки	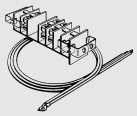 05503E00	для последующего монтажа в стандартный светильник		
		DV3, пружинные клеммы 3 x 2,5 мм², макс. 16 A L1 + N + PE		
		18 Вт	124925	0.300
		36 Вт	124927	0.300
		58 Вт	124929	0.300
		DV5, пружинные клеммы 5 x 2,5 мм², макс. 16 A L1 + L2 + L3 + N + PE		
		18 Вт	124919	0.300
		36 Вт	124921	0.300
		58 Вт	124923	0.300
		DV3, винтовые клеммы 3 x 2,5 мм², макс. 16 A L1 + N + PE		
		18 Вт	124912	0.400
		36 Вт	124915	0.400
		58 Вт	124917	0.400
		DV5, винтовые клеммы 5 x 2,5 мм², макс. 16 A L1 + L2 + L3 + N + PE		
		18 Вт	124895	0.400
		36 Вт	124902	0.400
		58 Вт	124909	0.400
Рефлекторы	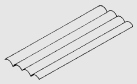 05324E00	для последующего монтажа, глубоко-широкоизлучающие		
		для 1-ламповых светильников 18 Вт	117128	0.082
		для 1-ламповых светильников 36 Вт	117137	0.172
		для 1-ламповых светильников 58 Вт	117150	0.218
		для 2-ламповых светильников 18 Вт	117098	0.265
		для 2-ламповых светильников 36 Вт	117115	0.234
		для 2-ламповых светильников 58 Вт	117145	0.290

Светильники для люминесцентных ламп, серия ECOLUX 6600

Принадлежности и запасные детали

Наименование	Изображение	Описание		Номер заказа	Вес кг
Адаптерные платы	05755E00	для непрерывности заземления при применении металлических резьбовых соединений			
		1 x M 20 x 1,5	1 шт.	**115815**	0.070
		1 x M 25 x 1,5	1 шт.	**115818**	0.070
		1 x NPT $^1/_2$“	1 шт.	**115821**	0.070
		1 x NPT $^3/_4$“	1 шт.	**115824**	0.070
		2 x M 20 x 1,5	1 шт.	**115826**	0.060
		2 x M 25 x 1,5	1 шт.	**115828**	0.060
		2 x NPT $^1/_2$“	1 шт.	**115829**	0.060
Патрон лампы	05888E00	Патрон для 2-контактных цокольных ламп G 13		**107275**	0.008
Монтажная рейка	05895E00	для произвольного расстояния монтажа, 1 пара		**124894**	0.210
Рейка с монтажными скобами	05896E00	Монтажные скобы смонтированы на монтажной рейке для произвольного расстояния монтажа	1 пара	**124901**	0.300
Рым-болт	05378E00	M 8, монтируется непосредственно на запрессованных гайках, 1 пара		**115736**	0.120
Консольное крепление	05460E00	Для монтажа консольных светильников с кабель-каналом длиной 1300 мм, ∅ 42 мм			
		(для трубного хомута R $1^1/_2$“)		**109281**	6.000
Потолочная рейка	05897E00	для потолочного монтажа светильника, 1 пара		**124908**	0.230
Трубный хомут	09402E00	с монтажной рейкой для произвольного расстояния монтажа; Материал: нержавеющая сталь			
		R $1^1/_4$“ (∅ 42 мм)		**124913**	1.140
		R $1^1/_2$“ (∅ 48 мм)		**124891**	1.160
		R 2“ (∅ 60 мм)		**124898**	1.300
Монтажный комплект для направляющей решетки	04361E00	для каналов решетки, с диаметром провода 6 мм; с монтажной рейкой для произвольного расстояния монтажа; Материал: нержавеющая сталь		**124905**	1.560
Настенный и потолочный крепежный угол	05898E00	смонтирован на монтажной рейке для произвольного расстояния монтажа; Материал: нержавеющая сталь Светильник регулируется поэтапно по 15°			
		1 пара		**124910**	1.150

Принадлежности и запасные детали

Наименование	Изображение	Описание		Номер заказа	Вес кг
Кабельный ввод	05864E00	из пластмассы, серия 8161			
		8161/5-M20-13	1 шт.	**138518**	0.012
		8161/5-M20-13	50 шт.	**138454**	0.600
		8161/5-M25-17	1 шт.	**138520**	0.020
		8161/5-M 25-17	50 шт.	**138456**	0.850
Заглушки	04840E00	из пластмассы, серия 8290			
		8290/3-M20 x 1,5	1 шт.	**143522**	0.005
		8290/3-M20 x 1,5	100 шт.	**143543**	0.600
		8290/3-M25 x 1,5	1 шт.	**143524**	0.007
		8290/3-M 25 x 1,5	100 шт.	**143544**	0.800
Климатический штуцер	05703E00	для монтажа в светильники; из пластмассы; без контргайки			
		Резьба: M 25 x 1,5	1 шт.	**138573**	0.010
		Резьба: M 25 x 1,5	20 шт.	**138576**	0.200

Чертежи (все размеры в мм) - Возможны изменения

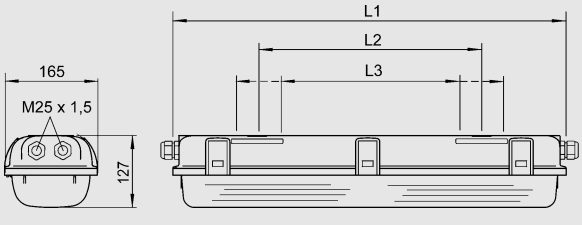

Размеры	Светильник		
	18 Вт	36 Вт	58 Вт
L1	700	1310	1610
L2 [1]	400	800	800
L3 [2]	340 ... 460	680 ... 920	795 ... 1030

[1] фиксированное расстояние монтажа
[2] произвольное расстояние монтажа

Светильник ECOLUX 6600, 18 Вт, 36 Вт, 58 Вт

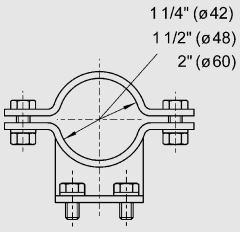

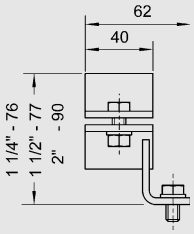

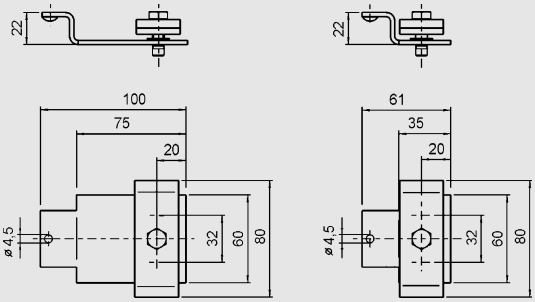

Трубный хомут

Монтажный комплект для направляющей решетки

Светильники для люминесцентных ламп, серия ECOLUX 6600

Чертежи (все размеры в мм) - Возможны изменения

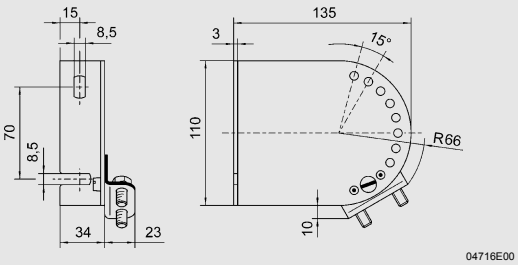

Настенный и потолочный крепежный угол

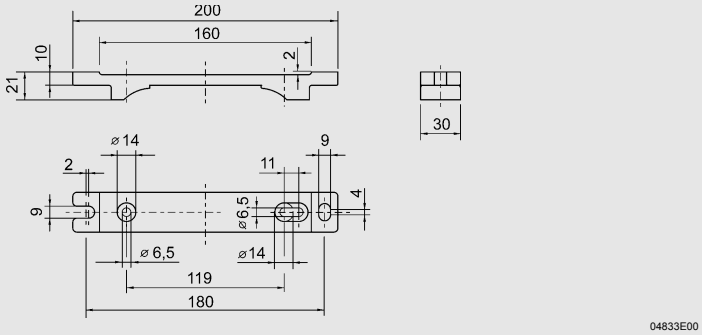

Потолочная рейка

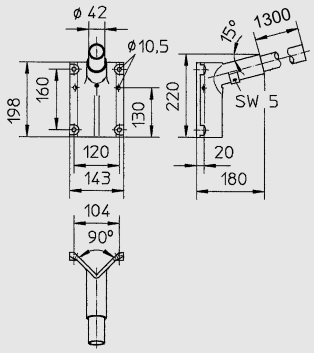

Консольное крепление

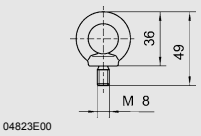

Рым-болт

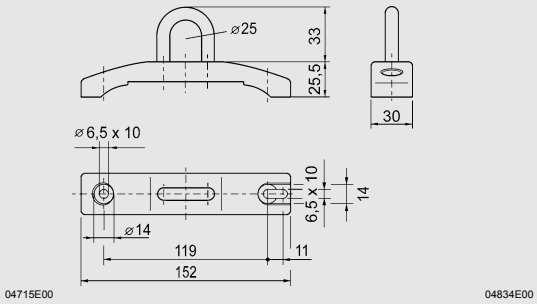

Рейка с монтажными скобами

Монтажные принадлежности

Сохранено право на внесение изменений в технические данные, размеры, вес, конструкцию и возможности поставки. Изображения не влекут за собой обязательств.