07867E00

Контактор 4 кВт / 400 В, серия 8510/141

- Взрывозащита по
  - IEC
  - ATEX
- Применяется в зоне 1 и зоне 2
- Для встраивания в корпус Ex e

Таблица данных

Исполнение	Электрическая схема	Расчетное напряжение цепи оперативного тока	**Номер заказа**	Вес кг
Контактор 4 кВт / 400 В с 3 главными контактами и 1 замыкающим контактом в качестве вспомогательного контакта	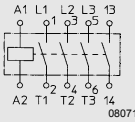 08071E00	Просьба см. в дополнении к номеру заказа и добавить к типу	**8510/141-03-131-..0**	1.340
Контактор 4 кВт / 400 В с 3 главными контактами и 1 размыкающим контактом в качестве вспомогательного контакта	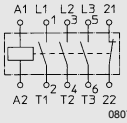 08072E00	Просьба см. в дополнении к номеру заказа и добавить к типу	**8510/141-03-132-..0**	1.340

Дополнение к номеру заказа

Расчетное напряжение цепи оперативного тока	AC: 24 В, 50 Гц / 60 Гц	**8510/...-..-...-01.**
	AC: 42 В, 50 Гц / 60 Гц	**8510/...-..-...-02.**
	* AC: 110 В, 50 Гц / 60 Гц	**8510/...-..-...-03.**
	AC: 220 В / 230 В, 50 Гц / 60 Гц	**8510/...-..-...-04.**
	AC: 380 В / 400 В, 50 Гц / 60 Гц	**8510/...-..-...-05.**
	AC: 500 В, 50 Гц / 60 Гц	**8510/...-..-...-06.**
	* AC: 230 В / 240 В, 50 Гц / 60 Гц	**8510/...-..-...-07.**
	AC: 400 В / 415 В, 50 Гц / 60 Гц	**8510/...-..-...-08.**
	* DC: 24 В	**8510/...-..-...-21.**
	DC: 12 В	**8510/...-..-...-22.**
	* DC: 48 В	**8510/...-..-...-23.**
	DC: 110 В	**8510/...-..-...-24.**
	DC: 200 В	**8510/...-..-...-25.**
	DC: 230 В	**8510/...-..-...-26.**
	DC: 240 В	**8510/...-..-...-27.**

* Предпочтительные значения напряжения

Технические данные					
Взрывозащита					
Газо-взрывозащита					
ATEX	Ⓔx II 2G Ex de IIC Ⓔx I M2 Ex de I				
Сертификаты					
Белоруссия	Проматомнадзор				
Международный	IEC				
Европа	ATEX				
Окружающая температура					
Хранение	- 50 ... + 80 °C				
Эксплуатация при Uc	- 20 ... + 40 °C				
Цепь главного тока					
Расчетное рабочее напряжение	макс. 690 В				
Расчетная рабочая частота	50 Гц / 60 Гц				
Стандартный термический ток I_{th}	20 A (Λ ≤ 50 °C)				
Защита от короткого замыкания	25 A gL для U ≤ 440 В 20 A gL для U > 440 В				
Коммутационная способность	Расчетная мощность трехфазных моторов 50 Гц / 60 Гц, согласно AC3				
	U_e [В]	220 / 230	380 / 415	440 / 500	660 / 690
	P [кВт]	2,2	4	4	4
Вспомогательный выключатель					
Стандартный термический ток I_{th}	10 A				
Защита от короткого замыкания	посредством предохранителя: 10 A gL; согласно VDE 0660 / IEC 60947				
Коммутационная способность	AC15: 6 A / 500 В				
Цепь управления					
Переменное напряжение					
Расчетное напряжение цепи оперативного тока	U_c 50 Гц / 60 Гц: 12 В ... 690 В				
Рабочий диапазон	Катушка электромагнита (Λ ≤ 50 °C) 0,8 ... 1,15 U_c при 50 Гц 0,85 ... 1,1 U_c при 60 Гц и 50 °C				
Значение возврата	Катушка электромагнита (Λ ≤ 50 °C) ≥ 0,2 U_c				
Средняя потребляемая мощность	при U_c и 20 °C Замыкание: 30 ВА Удерживание: 4,5 ВА				
Постоянное напряжение					
Расчетное напряжение цепи оперативного тока	U_c: 12 ... 250 В				
Рабочий диапазон	0,8 ... 1,15 U_c				
Значение возврата	≥ 0,1 U_c				
Средняя потребляемая мощность	при U_c и 20 °C Замыкание: 3 Вт Удерживание: 3 Вт				
Срок службы механической части	при U_c: 10 млн. коммутационных циклов				
Макс. частота коммутации	3600 коммутационных циклов в час				

Контактор 4 кВт / 400 В, серия 8510/141

Технические данные	
Зажимное поперечное сечение провода	
Главные контакты	1,5 ... 6 мм² тонкопроволочный 1,5 ... 10 мм² однопроволочный
Вспомогательные контакты	0,75 ... 1,5 мм² тонкопроволочный 0,75 ... 2,5 мм² однопроволочный
Материал	
Материал корпуса	Эпоксидная смола
Кожухи клемм	Полиамид; IP20, защита от прикосновения согласно IEC 60529

Чертежи (все размеры в мм) - Возможны изменения

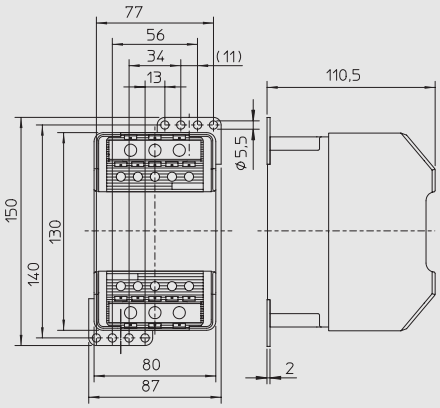

07853E00

8510/141

Сохранено право на внесение изменений в технические данные, размеры, вес, конструкцию и возможности поставки. Изображения не влекут за собой обязательств.